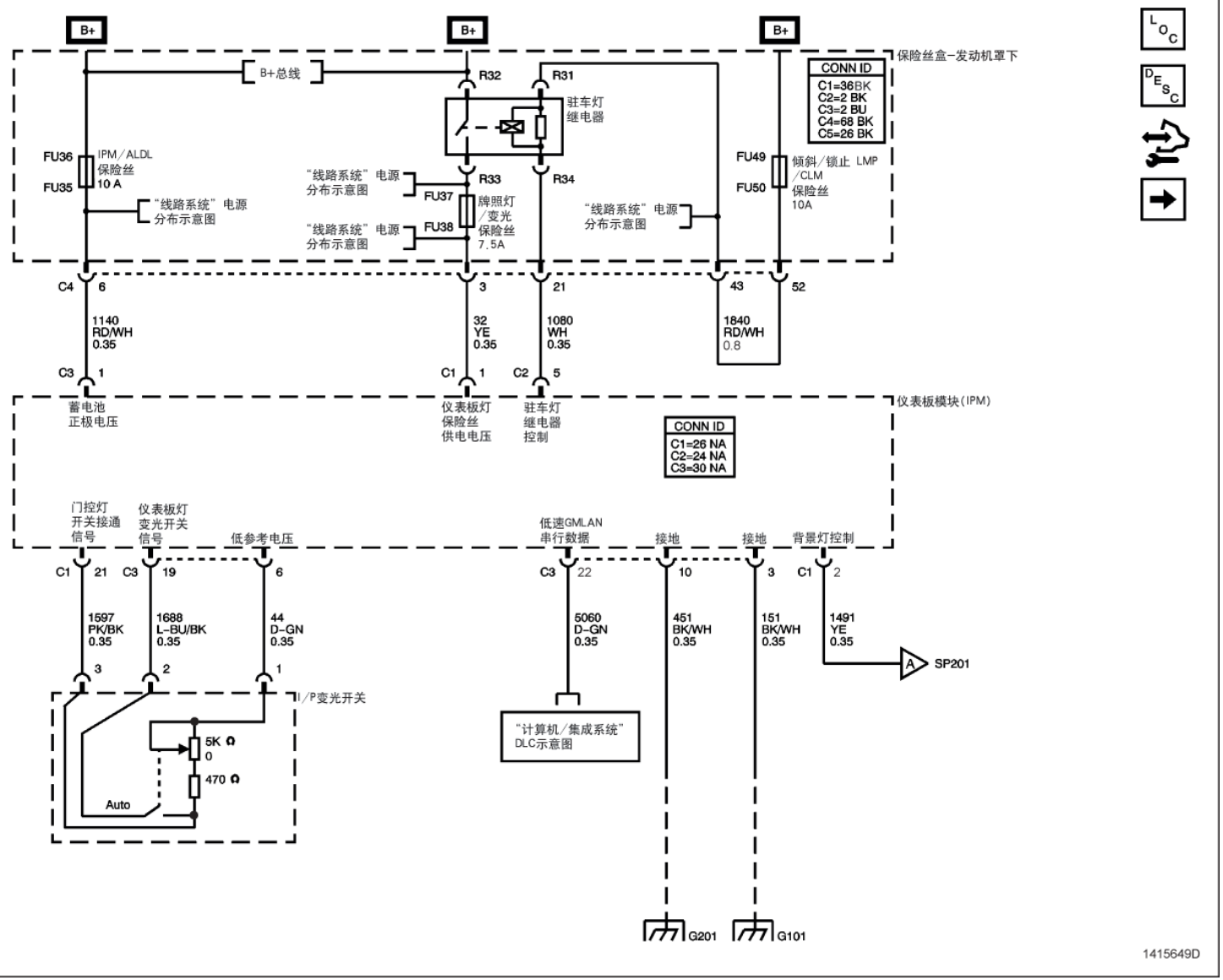
B+
B+
B+
保险丝盒–发动机罩下
B+总线
R32
R31
驻车灯
继电器
CONN ID
C1=36BK
C2=2 BK
C3=2 BU
C4=68 BK
C5=26 BK
FU36
IPM/ALDL
保险丝
10 A
FU35
"线路系统"电源
分布示意图
"线路系统"电源
分布示意图
R33
R34
FU37
牌照灯
/变光
保险丝
7.5A
"线路系统"电源
分布示意图
FU38
"线路系统"电源
分布示意图
FU49
倾斜/锁止 LMP
/CLM
保险丝
10A
FU50
C4
6
3
21
43
52
1140
RD/WH
0.35
32
YE
0.35
1080
WH
0.35
1840
RD/WH
0.8
C3
1
C1
1
C2
5
蓄电池
正极电压
仪表板灯
保险丝
供电电压
驻车灯
继电器
控制
仪表板模块(IPM)
CONN ID
C1=26 NA
C2=24 NA
C3=30 NA
门控灯
开关接通
信号
仪表板灯
变光开关
信号
低参考电压
低速GMLAN
串行数据
接地
接地
背景灯控制
C1
21
C3
19
6
C3
22
10
3
C1
2
1597
PK/BK
0.35
1688
L-BU/BK
0.35
44
D-GN
0.35
5060
D-GN
0.35
451
BK/WH
0.35
151
BK/WH
0.35
1491
YE
0.35
SP201
3
2
1
I/P变光开关
5K Ω
0
470 Ω
Auto
"计算机/集成系统"
DLC示意图
G201
G101
1415649D